SHENZHEN FENDA TECHNOLOGY CO.,LTD,GUANGDONG,PRC
ADD: Fenda Hi-Tech Park, Zhoushi Road, Shiyan, Baoan, Shenzhen, Guangdong, PRC
Tel: +86-755-27486668 (800 line) Fax: +86-755-27486663 P.C.: 518108

F&D
www.fenda.com

F203G Plus *User Manual*

Multimedia speaker

Multimedia speaker

General instructions

1. All the safety and operating instructions should be read before the appliance is operated.
2. The operating instructions should be retained for future reference.
3. All operating and user instructions should be followed.
4. The appliance should not be used near water — for example, near a bathtub,washbowl,kitchen sink,Laundry tub, in a wet basement,or near a swimming pool, ect. It should not be exposed to dripping or splashing water, and no Objects filled with liquid, such as a vase, should be placed on the appliance.
5. Warning: To reduce the risk of fire of electric shock, do not expose this appliance to rain or moisture.
6. The appliance should be installed in a stable location.
7. The appliance should be situated so that its location or position does not interfere with its proper ventilation. For example, the appliance should not be situated on a bed, sofa, rug, or similar surface that may block the ventilation openings; Or placed in a built – in installation, such as a closed bookcase or cabinet that may impede the flow of air through the ventilation openings.
8. The appliance should be connected to a power supply only of the type described in the operating instructions or as marked on the appliance.

Package contents

Wooden cabinet for sub-woofer	1 pc;	Satellite speakers	2pcs;
Operation manual	1pc;	Warranty Card	1pc;

Panel diagram

1、Bass knob
2、Audio output
3、Audio input
4、Power cable
5、Power switch
6、Volume knob

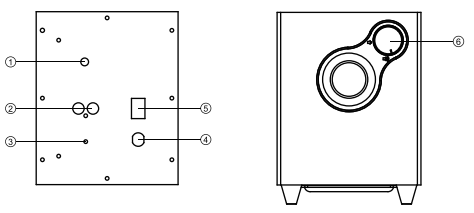

Specification

Output power: 6W+2.5W x 2
Speaker unit:
Subwoofer: 4"8Ω
Satellites: 50*90mm 4Ω
Frequency Response:
Subwoofer: 30Hz-170Hz
Satellites: 240Hz-20KHz
Power: 220-240V~50Hz/60HZ,60mA
Separation: ≥40dB
S/N Ratio: ≥70dB
Unit size:
Subwoofer: W150XD210XH200mm
Satellites: W68.5XD66.5XH153 mm
Weight: 1.6Kg

Installation guide

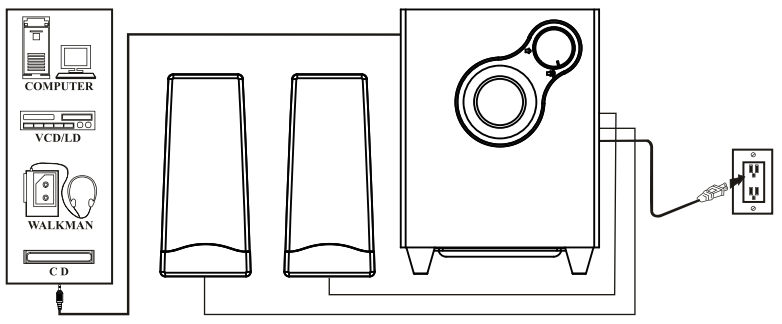

Instructions

1. Power on:
Check and make sure every connection is ready,plug in and power on
2. Main volume control
On the status of power on,turn the Volume knob for controlling the main volume
3. Bass control
Turn the Bass knob for controlling the bass volume

恭 喜 阁下拥有奋达高品质有源木质低音炮+卫星箱，此款音箱采用优质强压高密度耐火防潮合成纤维板；结构美观高雅、音质纯正、层次分明，有亲临影院的感觉。请在使用本系统前，认真阅读本说明书，以正确操作使用。

注 意

*. 不得将本系统搁置于高温，潮湿的环境中，更不得淋雨或强力冲击本系统；
*. 不得随意打开后盖，以防电击及其它意外发生，如需维修，应请本公司人员处理；
*. 若不慎将碎块或液体洒落机内，应立即切断电源，经专业人士检查后方可使用；
*. 本系统长期不使用时，从电源插座中拔掉电源插头；
*. 设备不应遭受水滴或水溅，设备上不应放置如花瓶一类的装满液体的物品；
*. 通风孔不应覆盖诸如报纸,桌布和窗帘等物品而妨碍通风；
*. 设备上不应放置裸露的火焰源,如点燃的蜡烛。

性能特点

*. 内置优质功率放大电路，采用音质优化线路设计，三通道输出，音质纯正优美，音效震撼人心；
*. 优质开关电源供电，损耗低，转换效率高，保证低音强劲有力；
*. 适合与DVD个人电脑及CD\LD\TV等可具备音频输出的装置配合使用。

使用电源

*. 本系统直接使用室内 220V~ 50Hz 交流电源，简单方便。

系统组成

*. 低音炮.	一只	*. 说明书.	一份
*. 卫星箱.	一对	*. 保修卡.	一份

后面板示意图

1、低音旋钮
2、音频输出
3、音频输入
4、电源线
5、电源开关
6、主音量旋钮

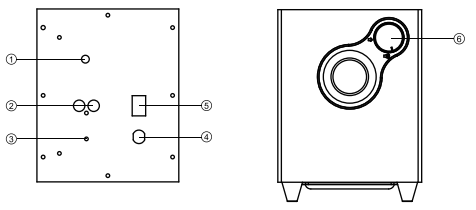

技术规格

输出功率：6W+2.5W*2
扬声器单元：低音喇叭：4英寸8欧；
卫星喇叭：50*90mm 4欧
频率响应：低音喇叭：30Hz-170Hz；
卫星喇叭：240Hz-20KHz
电源：220-240V~ 50/60Hz
额定消耗电流:60mA
信噪比：≥ 70dB
分离度：≥ 40dB
外形尺寸：低音炮： W150XD210XH200mm
卫星箱： W68.5XD66.5XH153 mm
重量：1.6kg

安 装(如 图)

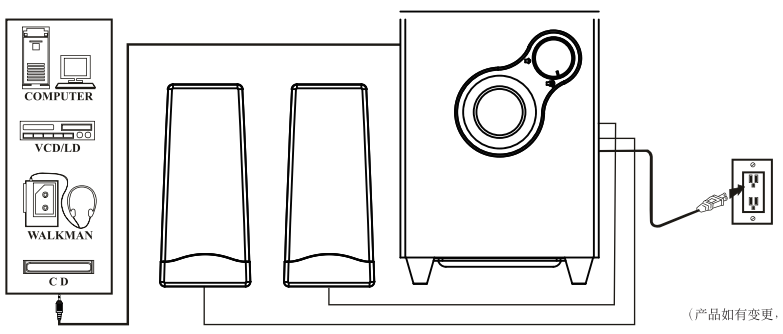

（产品如有变更，恕不另行通知）

操作说明

1. 开机
开机前请检查所有连线是否连接好，并接上交流电源，按下开关按钮开机后,对应的电源指示灯亮；
2.音量控制
顺时针旋转“音量”旋钮增加总音量，逆时针旋转减小；
3.低音调节
顺时针旋转“低音”旋钮增加低音量，逆时针旋转减小；

成型尺寸	145*110MM
材质要求	128G铜板纸
印刷要求	单色印刷
工艺要求	无处理
页码数(页)	共8个面（包括封面、封底）

F&D奋达科技		时 间	20120223	订 单 号	FE12015
品 牌	F&D	公司型号	SPS-830G(加强版)	客户型号	F203G Plus
版 本	A0	设计内容	说明书	料 号	11.7.030.1539
电子/软件		结构/电声		PLM文档编号	
设计者	周霞	标准化		项目经理/产品经理	
复 核		业 务		核 准	